KATALOG PRODUKTÓW

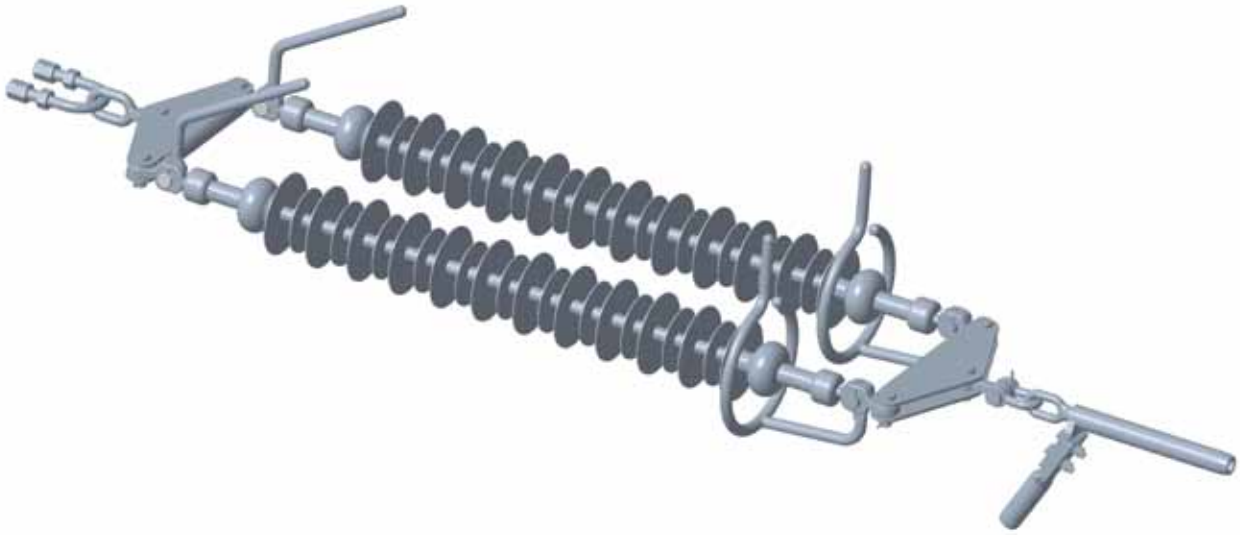

PODSTAWOWE ŁAŃCUCHY LINII 110 KV Z IZOLATORAMI KOMPOZYTOWYMI DLA PRZEWODU AFL-6 240

SPIS TREŚCI

Łańcuch przelotowy ŁP 110kV dla przewodu Ø 16-22 4

Łańcuch przelotowy ŁP 110kV dla AFL-6 240 z oplotem ochronnym 5

Łańcuch przelotowy ŁP2 110kV dla przewodu Ø 16-22 6

Łańcuch przelotowy ŁP2 110kV dla AFL-6 240 z oplotem ochronnym 7

Łańcuch przelotowy ŁP2-2 110kV dla przewodu Ø 16-22 8

Łańcuch przelotowy ŁPm 110kV dla AFL-6 240 z oplotem ochronnym 9

Łańcuch przelotowy ŁPm 110kV dla AFL-6 240 10

Łańcuch przelotowy ŁPV 110kV dla przewodu Ø 16-22 11

Łańcuch przelotowy ŁPV 110kV dla AFL-6 240 z oplotem ochronnym 12

Łańcuch przelotowy ŁPV 2/1 110kV dla przewodu AFL-6 240 13

Łańcuch przelotowy ŁPV 2/1 110kV dla przewodu AFL-6 240 14

Łańcuch przelotowy ŁPA 110kV dla przewodu Ø 16-22 15

Łańcuch przelotowy ŁPA 110kV dla AFL-6 240 z oplotem ochronnym 16

Łańcuch przelotowy ŁPO 110kV dla przewodu Ø 20,3-25,2 17

Łańcuch odciągowy ŁO 110kV dla AFL-6 240 18

Łańcuch odciągowy ŁO 110kV dla AFL-6 240 19

Łańcuch odciągowy ŁO2 110kV dla AFL-6 240 20

Łańcuch odciągowy ŁO2 110kV dla AFL-6 240 21

Łańcuch odciągowy ŁO2-2 110kV dla AFL-6 240 22

Wszystkie rysunki i treści zawarte w katalogu są własnością PLP POLAND (BELOS) S.A..
Katalog i zawarte w nim rysunki i informacje nie stanowią oferty w rozumieniu kodeksu cywilnego i mają charakter wyłącznie poglądowy i informacyjny.
W razie pytań prosimy o kontakt z działem handlowym lub technicznym, który udzieli Państwu szczegółowych informacji odnośnie oferowanych przez PLP POLAND (BELOS) S.A. produktów.

Minimalne obciążenie niszczące: 100kN
Wytrzymałość zwarciowa: 25kA
Masa łańcucha bez izolatora: 8,6kg

PLP

Nazwa wyrobu
Łańcuch przelotowy ŁP 110kV dla przewodu ∅16-22

Numer katalogowy
110S-25-D-01

LP	NK	NAZWA	ILOŚĆ	MASA	UWAGI
7	21598	Uchwyt przelotowy wahliwy ciegłowy ∅ 16-22	1	1,9	100kN
6	3431	Łącznik główkowo-uchowy 16 SAB, skręcony	1	0,7	120kN
5	33107/200	Pierścień ochronny	1	2,9	---
4	---	Izolator kompozytowy III strefa zabrudzeniowa	1	---	120kN
3	AHC1224	Rożek jednostronny górny	1	1,2	---
2	3426	Łącznik główkowy z uchem owalnym 16 SAB	1	0,7	120kN
1	41141A	Wieszak śrubowo-kablątkowy M20	1	1,2	120kN

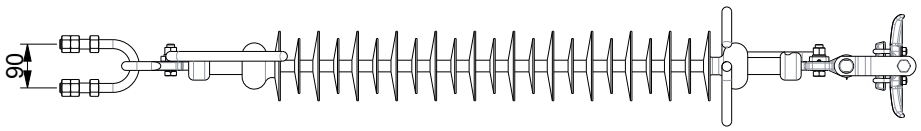

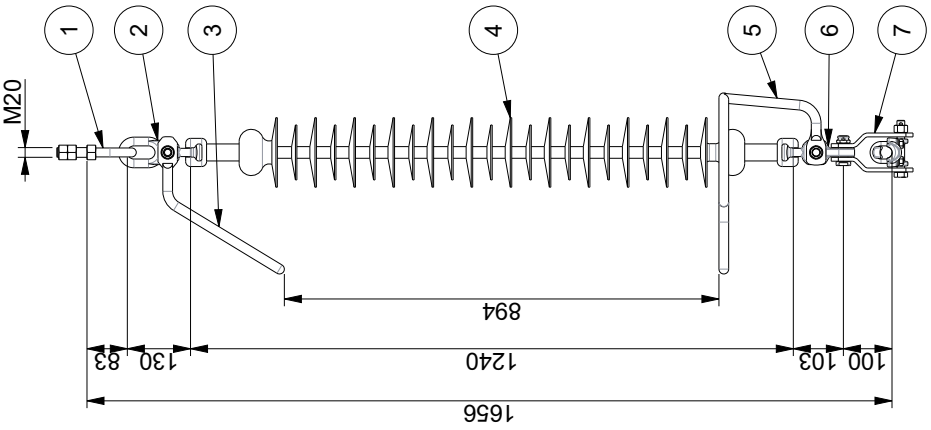

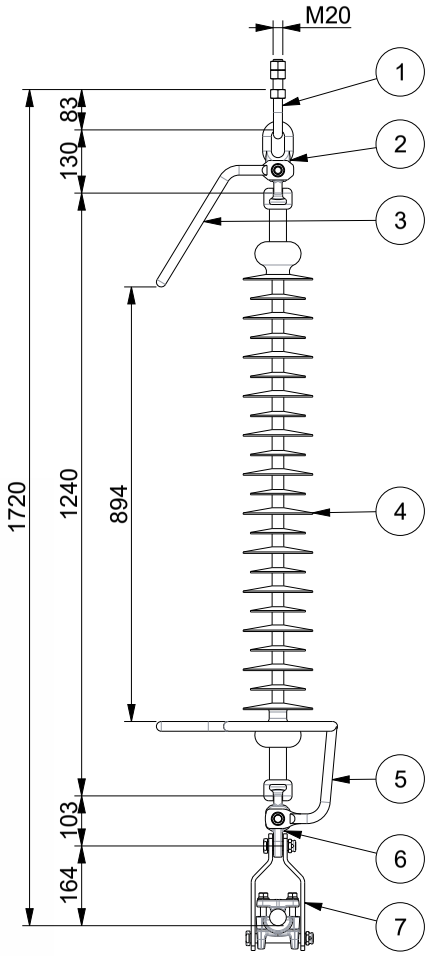

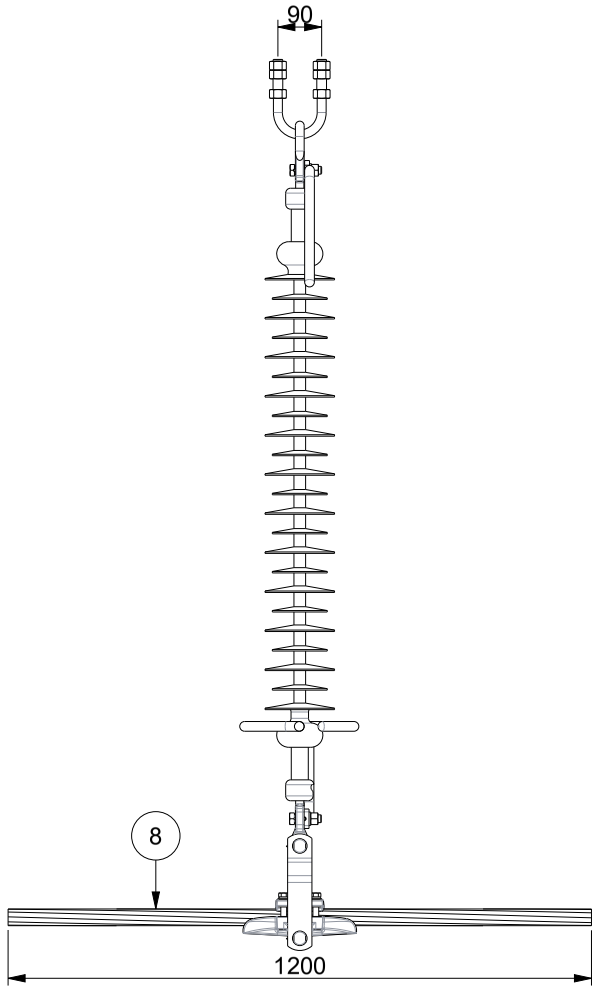

Minimalne obciążenie niszczące: 120kN
Wytrzymałość zwarciowa: 25kA
Masa łańcucha bez izolatora: 11,5kg

LP	NK	NAZWA	ILOŚĆ	MASA	UWAGI
8	PLAR0201235/S	Oplot ochronny ∅ 21,49-23,05	1	1,3	---
7	217002	Uchwyt przelotowy wahliwy cięgłowy ∅ 27-35	1	3,5	120kN
6	3431	Łącznik główkowo-uchowy 16 SAB, skręcony	1	0,7	120kN
5	33107/200	Pierścień ochronny	1	2,9	---
4	---	Izolator kompozytowy III strefa zabrudzeniowa	1	---	120kN
3	AHC1224	Rożek jednostronny górny	1	1,2	---
2	3426	Łącznik główkowy z uchem owalnym 16 SAB	1	0,7	120kN
1	41141A	Wieszak śrubowo-kabłąkowy M20	1	1,2	120kN

Nazwa wyrobu

Łańcuch przelotowy ŁP 110kV
dla AFL-6 240 z oplotem ochronnym

Numer katalogowy

110S-25-D-01-3

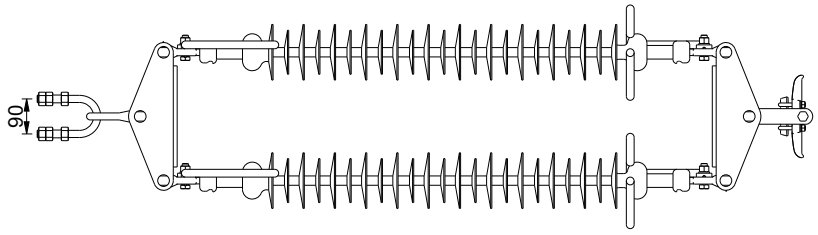

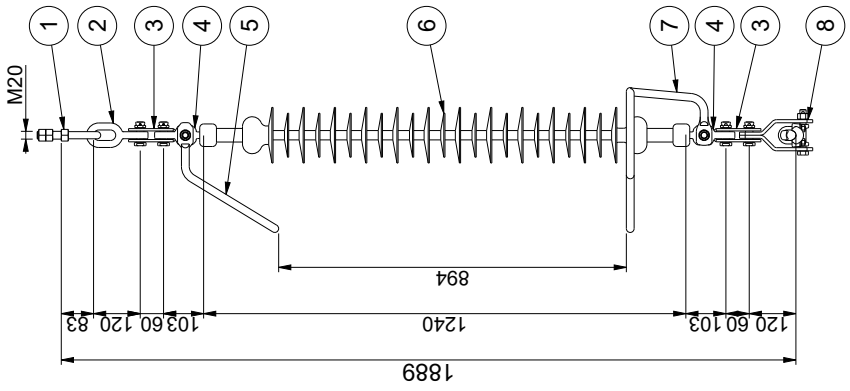

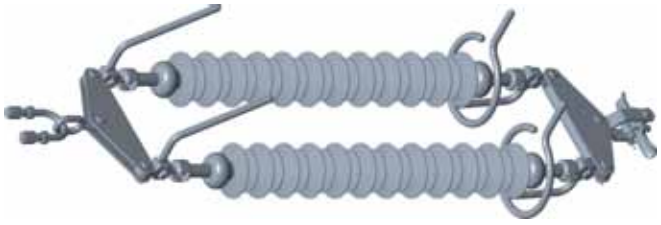

Minimalne obciążenie niszczące: 120kN
Wytrzymałość zwarciowa: 25kA
Masa łańcucha bez izolatorów: 22,1kg

8	21598/S	Uchwyt przelotowy wahliwy ciegłowy ∅ 16-22	1	1,8	100kN	
7	33107/200	Pierścień ochronny	2	2,9	---	
6	---	Izolator kompozytowy III strefa zabrudzeniowa	2	---	120kN	
5	AHC1224	Rożek jednostronny górny	2	1,2	---	
4	3431	Łącznik główkowo-uchowy 16 SAB, skręcony	4	0,7	120kN	
3	38251	Łącznik orczykowy	2	3,7	120kN	
2	3523	Łącznik dwuuchowy z uchem owalnym, skręcony	1	0,7	120kN	
1	41141A	Wieszak śrubowo-kablątkowy M20	1	1,2	120kN	
LP	NK	NAZWA	ILOŚĆ	MASA	UWAGI	

Nazwa wyrobu
Łańcuch przelotowy ŁP2 110kV dla przewodu ∅ 16-22

Numer katalogowy
110S-25-D-03

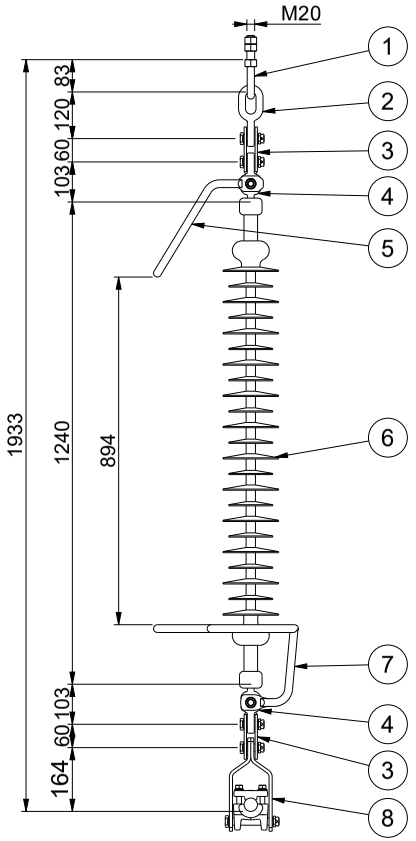

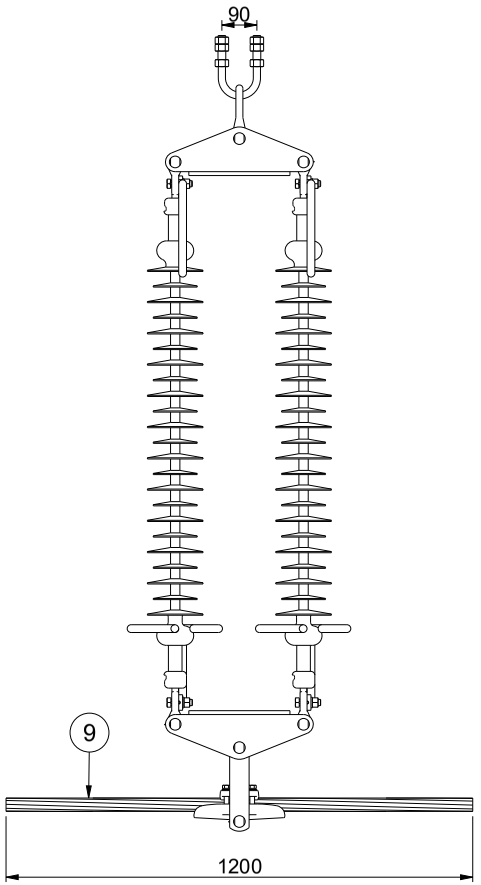

Minimalne obciążenie niszczące: 120kN
Wytrzymałość zwarciowa: 25kA
Masa łańcucha bez izolatorów: 24,9kg

LP	NK	NAZWA	ILOŚĆ	MASA	UWAGI
9	PLAR0201235/S	Oplot ochronny ∅ 21,49-23,05	1	1,3	---
8	217002/S	Uchwyt przelotowy wahliwy cięgłowy ∅ 27-35	1	3,3	120kN
7	33107/200	Pierścień ochronny	2	2,9	---
6	---	Izolator kompozytowy III strefa zabrudzeniowa	2	---	120kN
5	AHC1224	Rożek jednostronny górny	2	1,2	---
4	3431	Łącznik główkowo-uchowy 16 SAB, skręcony	4	0,7	120kN
3	38251	Łącznik orczykowy	2	3,7	120kN
2	3523	Łącznik dwuuchowy z uchem owalnym, skręcony	1	0,7	120kN
1	41141A	Wieszak śrubowo-kabłąkowy M20	1	1,2	120kN

Nazwa wyrobu

Łańcuch przelotowy ŁP2 110kV
dla AFL-6 240 z oplotem ochronnym

Numer katalogowy

110S-25-D-03-3

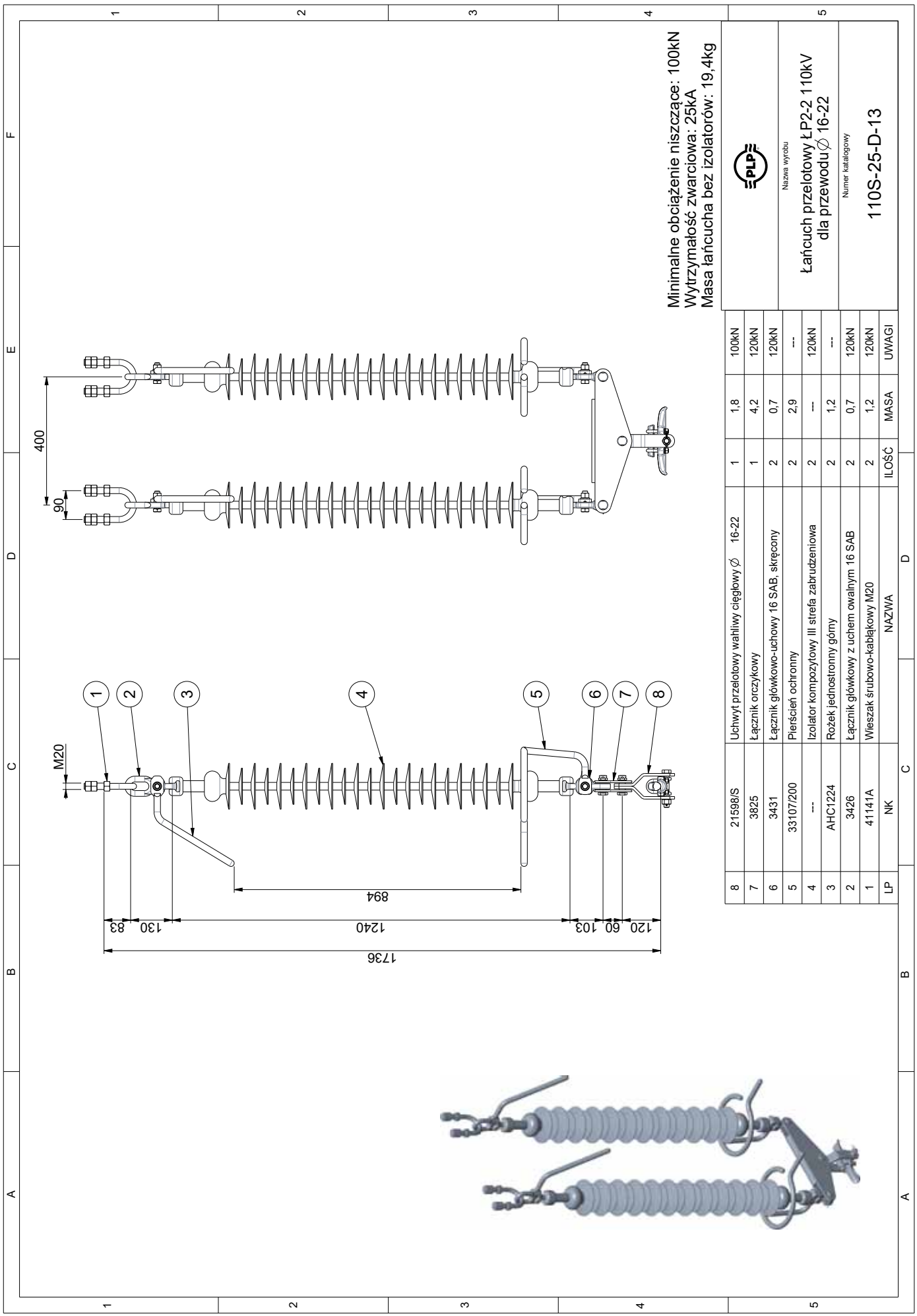
Minimalne obciążenie niszczące: 100kN
Wytrzymałość zwarciowa: 25kA
Masa łańcucha bez izolatorów: 19,4kg
Nazwa wyrobu
Łańcuch przelotowy ŁP2-2 110kV dla przewodu ∅ 16-22
Numer katalogowy
110S-25-D-13
400
90
M20
894
1240
1736
83
130
103
60
120
8 21598/S Uchwyt przelotowy wahliwy ciegłowy ∅ 16-22 1 1,8 100kN
7 3825 Łącznik orczykowy 1 4,2 120kN
6 3431 Łącznik główkowo-uchowy 16 SAB, skręcony 2 0,7 120kN
5 33107/200 Pierścień ochronny 2 2,9 ---
4 --- Izolator kompozytowy III strefa zabrudzeniowa 2 --- 120kN
3 AHC1224 Rożek jednostronny górny 2 1,2 ---
2 3426 Łącznik główkowy z uchem owalnym 16 SAB 2 0,7 120kN
1 41141A Wieszak śrubowo-kablątkowy M20 2 1,2 120kN
LP NK NAZWA ILOŚĆ MASA UWAGI

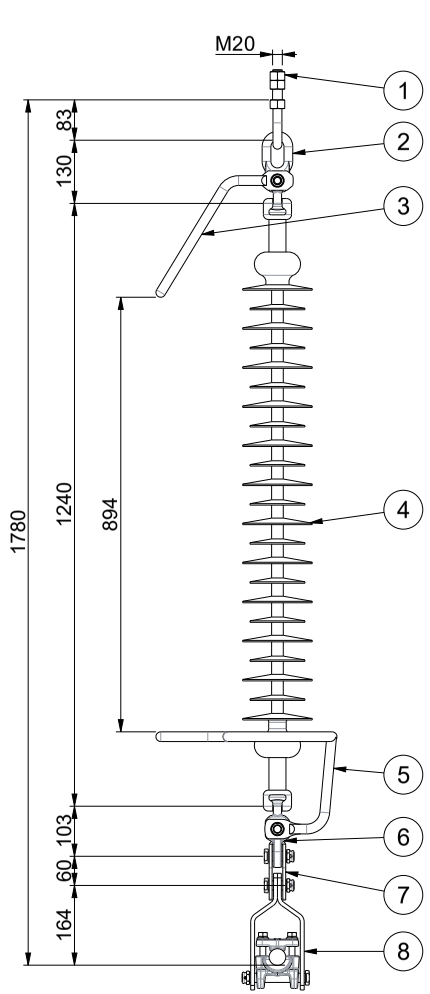

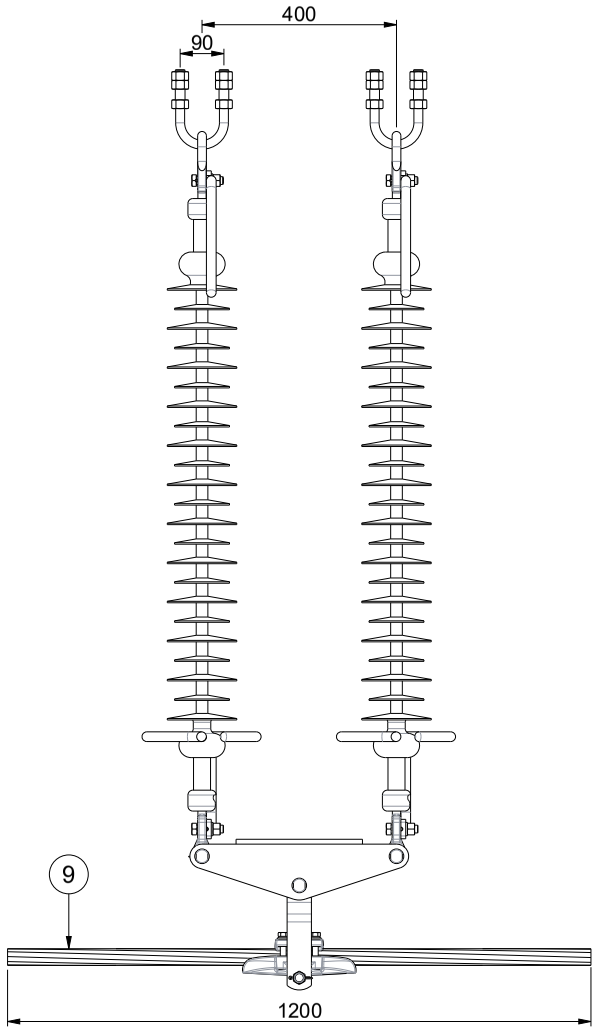

LP	NK	NAZWA	ILOŚĆ	MASA	UWAGI
9	PLAR0201235/S	Oplot ochronny ∅ 21,49-23,05	1	1,3	---
8	217002/S	Uchwyt przelotowy wahliwy cięgłowy ∅ 27-35	1	3,3	120kN
7	3825	Łącznik orczykowy	1	4,2	120kN
6	3431	Łącznik główkowo-uchowy 16 SAB, skręcony	2	0,7	120kN
5	33107/200	Pierścień ochronny	2	2,9	---
4	---	Izolator kompozytowy III strefa zabrudzeniowa	2	---	120kN
3	AHC1224	Rożek jednostronny górny	2	1,2	---
2	3426	Łącznik główkowy z uchem owalnym 16 SAB	2	0,7	120kN
1	41141A	Wieszak śrubowo-kabłąkowy M20	2	1,2	120kN

Minimalne obciążenie niszczące: 100kN
Wytrzymałość zwarciowa: 25kA
Masa łańcucha bez izolatorów: 19,4kg

Nazwa wyrobu

Łańcuch przelotowy ŁP2-2 110kV
dla AFL-6 240 z oplotem ochronnym

Numer katalogowy

110S-25-D-13-3

Minimalne obciążenie niszczące: 120kN
Wytrzymałość zwarciowa: 25kA
Masa łańcucha bez izolatora: 32,5kg

PLP

Nazwa wyrobu
Łańcuch przelotowy ŁPm 110kV dla AFL-6 240

Numer katalogowy
110S-25-D-25-3

9	PLPR-0150	Oplot ochronny fi 20,8-22,7	1	0,3	---
8	21953	Ciężarek	1	25,0	---
7	3431	Łącznik główkowo-uchowy 16 SAB, skręcony	1	0,7	120kN
6	33107/200	Pierścień ochronny	1	2,9	---
5	---	Izolator kompozytowy III strefa zabrudzeniowa	1	---	120kN
4	AHC1224	Rożek jednostronny górny	1	1,2	---
3	3421	Łącznik główkowo-uchowy 16 SAB	1	0,6	120kN
2	38138	Łącznik kabłąkowy	1	0,6	120kN
1	41141A	Wieszak śrubowo-kabłąkowy M20	1	1,2	120kN
LP	NK	NAZWA	ILOŚĆ	MASA	UWAGI

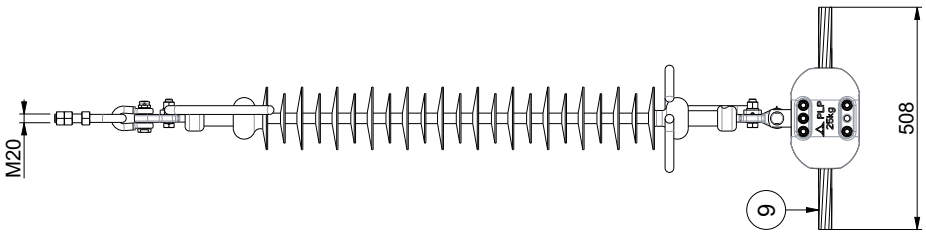

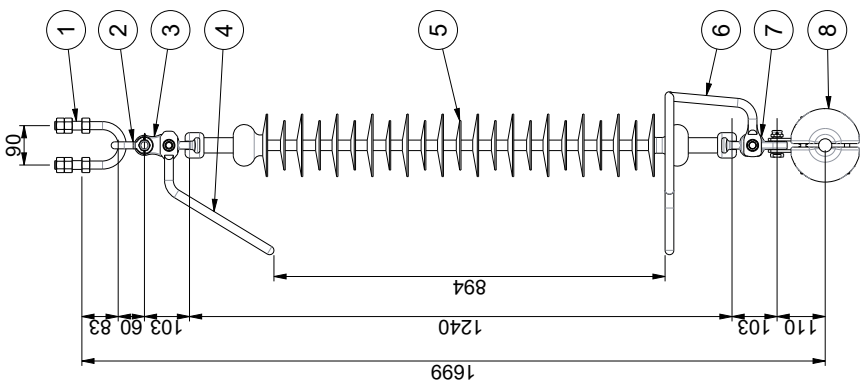

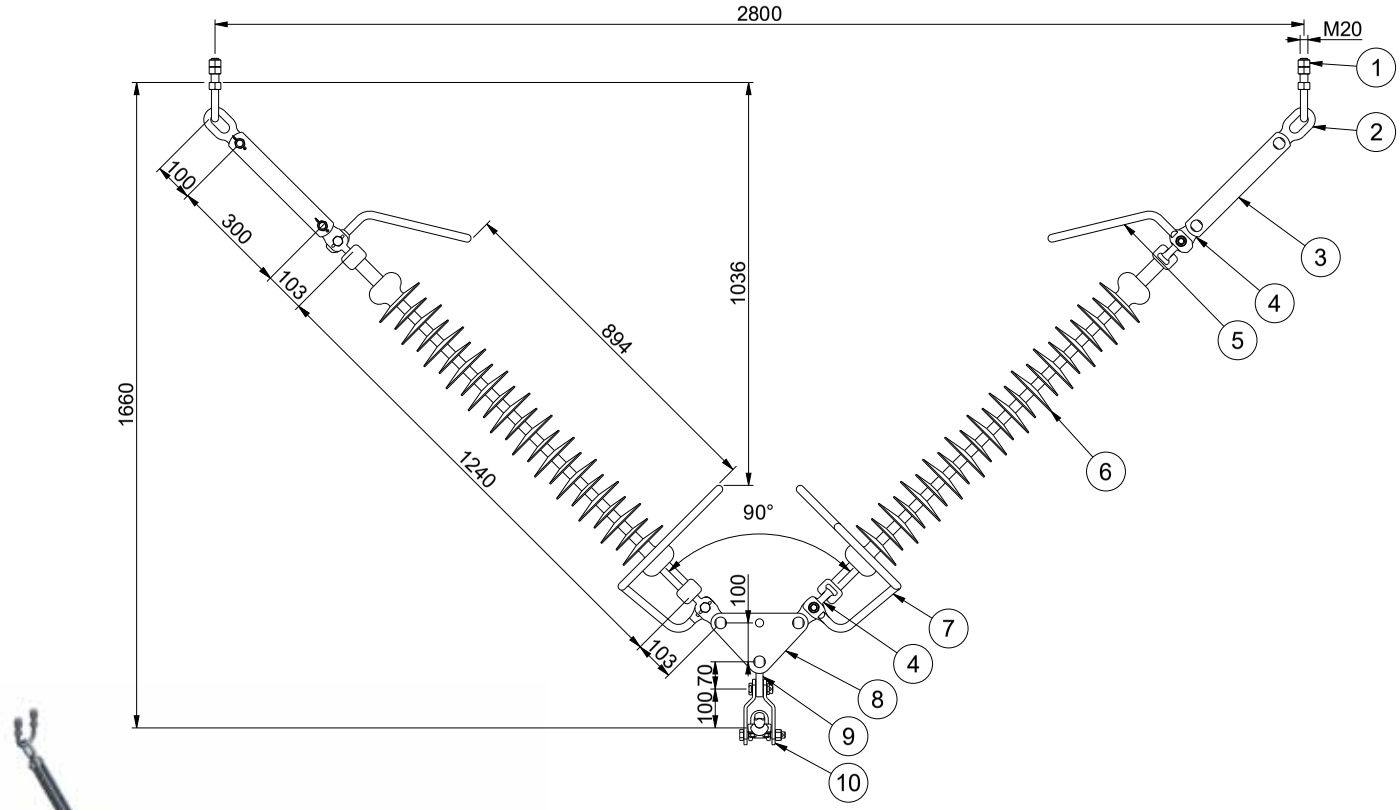

LP	NK	NAZWA	ILOŚĆ	MASA	UWAGI
10	21598	Uchwyt przelotowy wahliwy cięgłowy ∅ 16-22	1	1,9	100kN
9	3531	Łącznik dwuuchowy skręcony	1	0,4	120kN
8	38223/19	Łącznik orczykowy	1	3,0	120kN
7	33107/200	Pierścień ochronny	2	2,9	---
6	---	Izolator kompozytowy III strefa zabrudzeniowa	2	---	120kN
5	AHC1224	Rożek jednostronny górny	2	1,2	---
4	3421	Łącznik główkowo-uchowy 16 SAB	4	0,6	120kN
3	38601/300	Łącznik dwuwidlasty	2	2,5	120kN
2	3522	Łącznik dwuuchowy z uchem owalnym, prosty	2	0,6	120kN
1	41141A	Wieszak śrubowo-kabłąkowy M20	2	1,2	120kN

Minimalne obciążenie niszczące: 100kN
Wytrzymałość zwarciowa: 25kA
Masa łańcucha bez izolatora: 23,7kg

Nazwa wyrobu

Łańcuch przelotowy ŁPV 110kV
dla przewodu ∅ 16-22

Numer katalogowy

110S-25-D-05

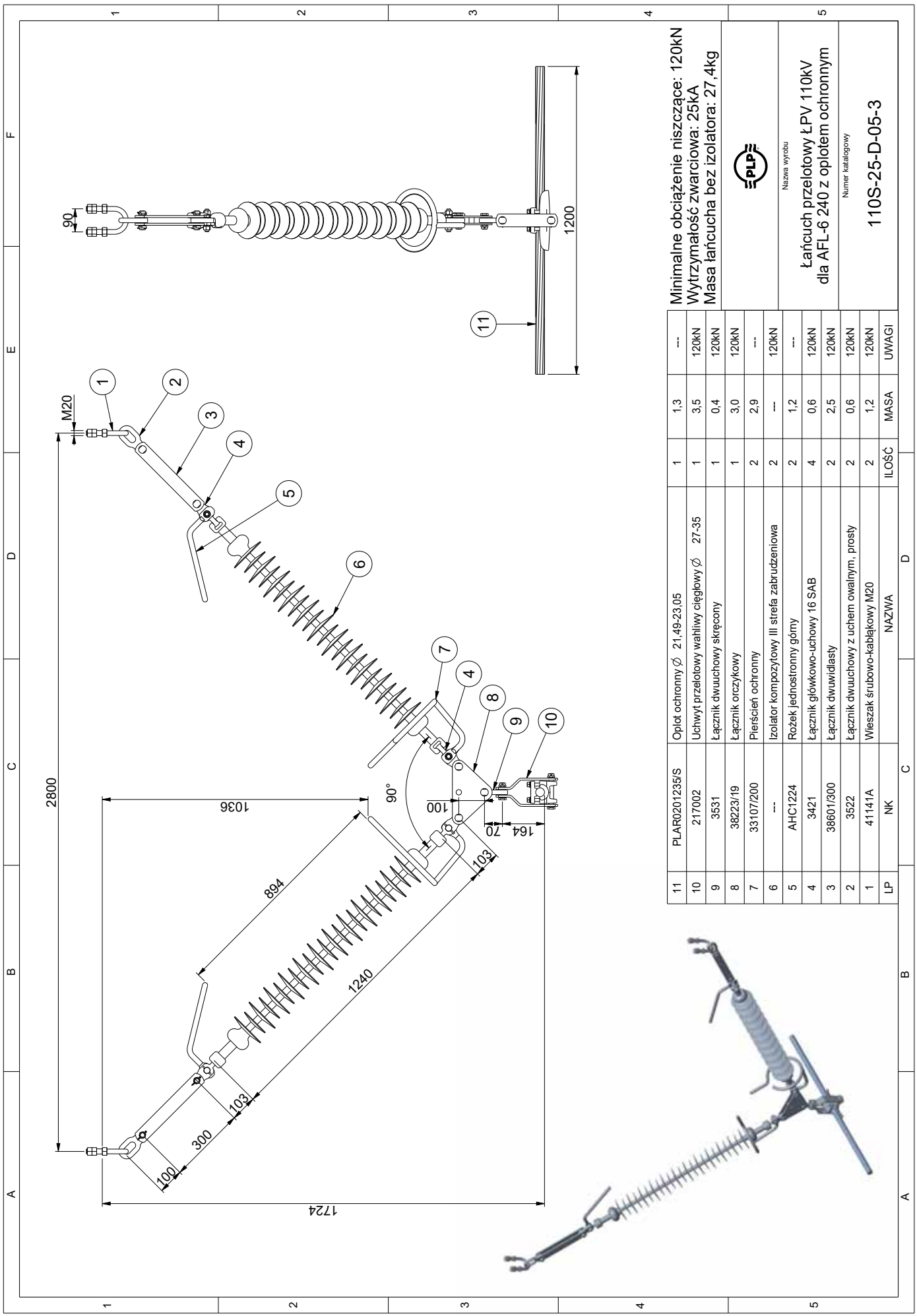

11	PLAR0201235/S	Oplot ochronny ∅ 21,49-23,05	1	1,3	---
10	217002	Uchwyt przelotowy wahliwy cięgłowy ∅ 27-35	1	3,5	120kN
9	3531	Łącznik dwuuchowy skręcony	1	0,4	120kN
8	38223/19	Łącznik orczykowy	1	3,0	120kN
7	33107/200	Pierścień ochronny	2	2,9	---
6	---	Izolator kompozytowy III strefa zabrudzeniowa	2	---	120kN
5	AHC1224	Rożek jednostronny górny	2	1,2	---
4	3421	Łącznik główkowo-uchowy 16 SAB	4	0,6	120kN
3	38601/300	Łącznik dwuwidlasty	2	2,5	120kN
2	3522	Łącznik dwuuchowy z uchem owalnym, prosty	2	0,6	120kN
1	41141A	Wieszak śrubowo-kablątkowy M20	2	1,2	120kN
LP	NK	NAZWA	ILOŚĆ	MASA	UWAGI

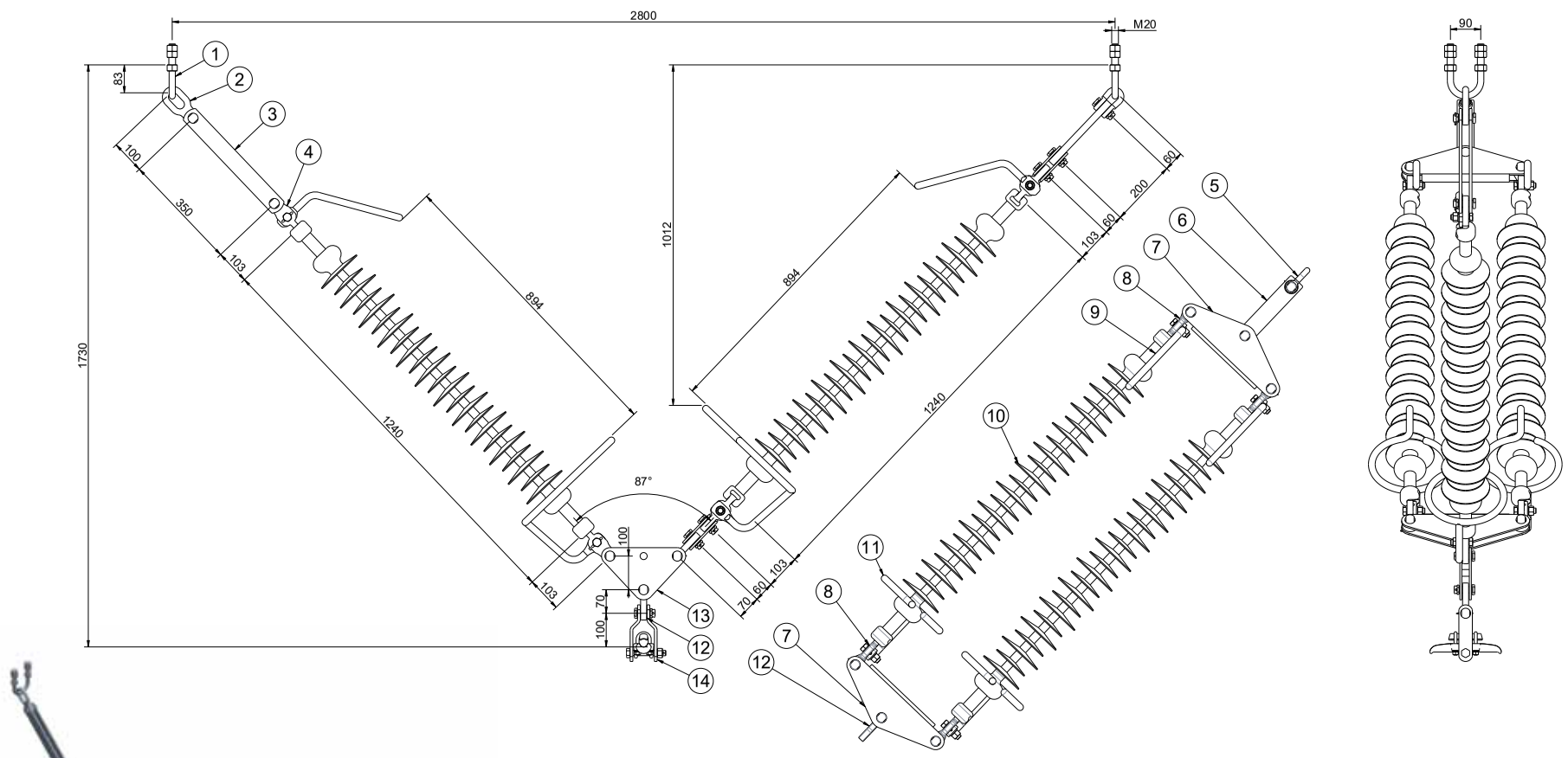

LP	NK	NAZWA	ILOŚĆ	MASA	UWAGI
14	21598	Uchwyt przelotowy wahliwy cięgłowy ∅ 16-22	1	1,9	100kN
13	38223/19	Łącznik orczykowy	1	3,0	120kN
12	3531	Łącznik dwuuchowy skręcony	2	0,4	120kN
11	33107/200	Pierścień ochronny	3	2,9	---
10	---	Izolator kompozytowy III strefa zabrudzeniowa	3	---	120kN
9	AHC1224	Rożek jednostronny górny	3	1,2	---
8	3431	Łącznik główkowo-uchowy 16 SAB, skręcony	4	0,7	120kN
7	38251	Łącznik orczykowy	2	3,7	120kN
6	35122/200	Łącznik dwuuchowy	1	1,9	120kN
5	38138	Łącznik kabłąkowy	1	0,6	120kN
4	3421	Łącznik główkowo-uchowy 16 SAB	2	0,6	120kN
3	38601/350	Łącznik dwuwidlasty	1	2,8	120kN
2	3522	Łącznik dwuuchowy z uchem owalnym, prosty	1	0,6	120kN
1	41141A	Wieszak śrubowo-kabłąkowy M20	2	1,2	120kN

Minimalne obciążenie niszczące: 100kN
Wytrzymałość zwarciowa: 25kA
Masa łańcucha bez izolatora: 37kg

Nazwa wyrobu

Łańcuch przelotowy ŁPV 2/1 110kV
dla przewodu AFL-6 240

Numer katalogowy

110S-25-D-09

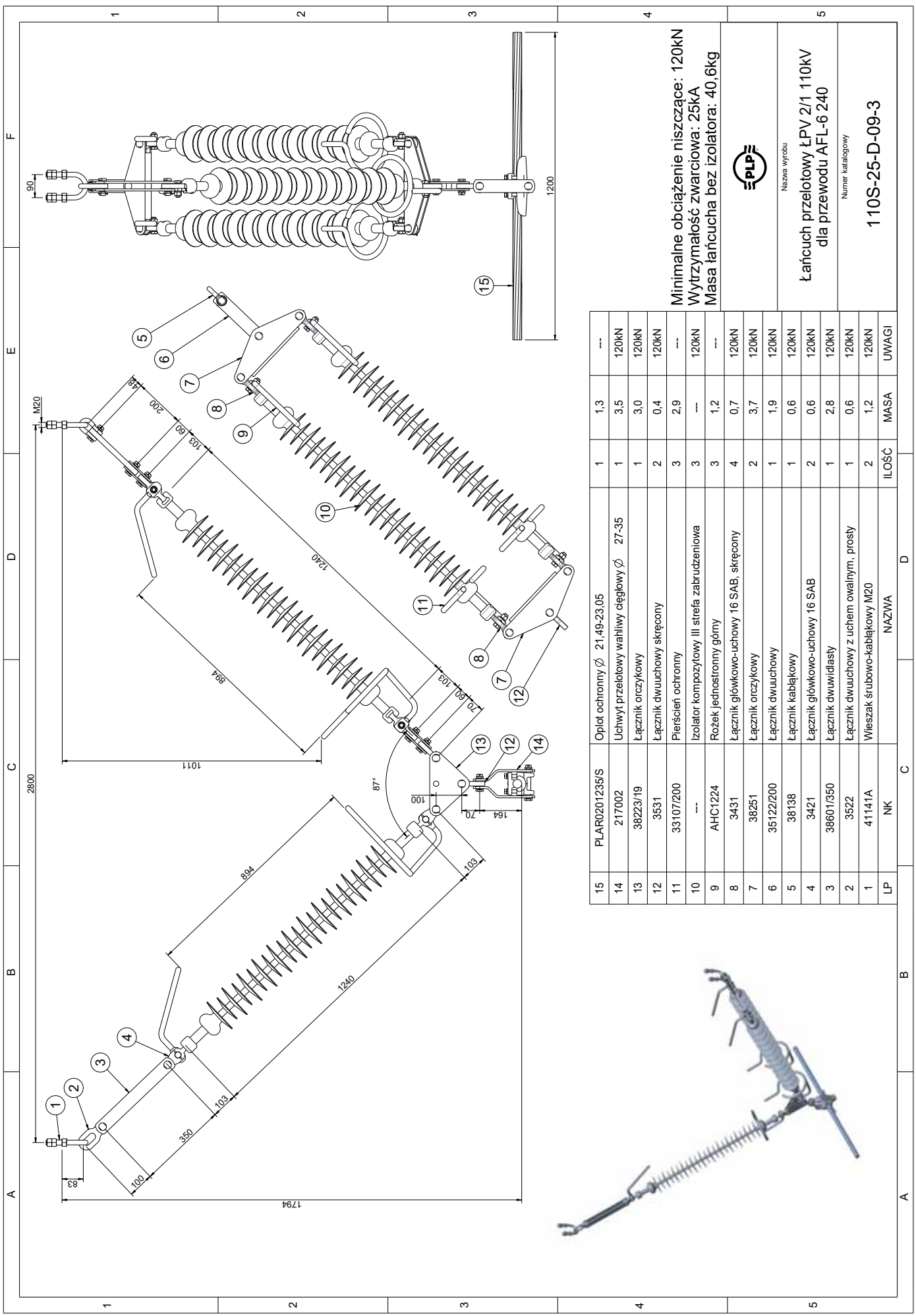

15	PLAR0201235/S	Oplot ochronny ∅ 21,49-23,05	1	1,3	---
14	217002	Uchwyt przelotowy wahliwy ciegłowy ∅ 27-35	1	3,5	120kN
13	38223/19	Łącznik orczykowy	1	3,0	120kN
12	3531	Łącznik dwuuchowy skręcony	2	0,4	120kN
11	33107/200	Pierścień ochronny	3	2,9	---
10	---	Izolator kompozytowy III strefa zabrudzeniowa	3	---	120kN
9	AHC1224	Rożek jednostronny górny	3	1,2	---
8	3431	Łącznik główkowo-uchowy 16 SAB, skręcony	4	0,7	120kN
7	38251	Łącznik orczykowy	2	3,7	120kN
6	35122/200	Łącznik dwuuchowy	1	1,9	120kN
5	38138	Łącznik kabłąkowy	1	0,6	120kN
4	3421	Łącznik główkowo-uchowy 16 SAB	2	0,6	120kN
3	38601/350	Łącznik dwuwidlasty	1	2,8	120kN
2	3522	Łącznik dwuuchowy z uchem owalnym, prosty	1	0,6	120kN
1	41141A	Wieszak śrubowo-kabłąkowy M20	2	1,2	120kN
LP	NK	NAZWA	ILOŚĆ	MASA	UWAGI

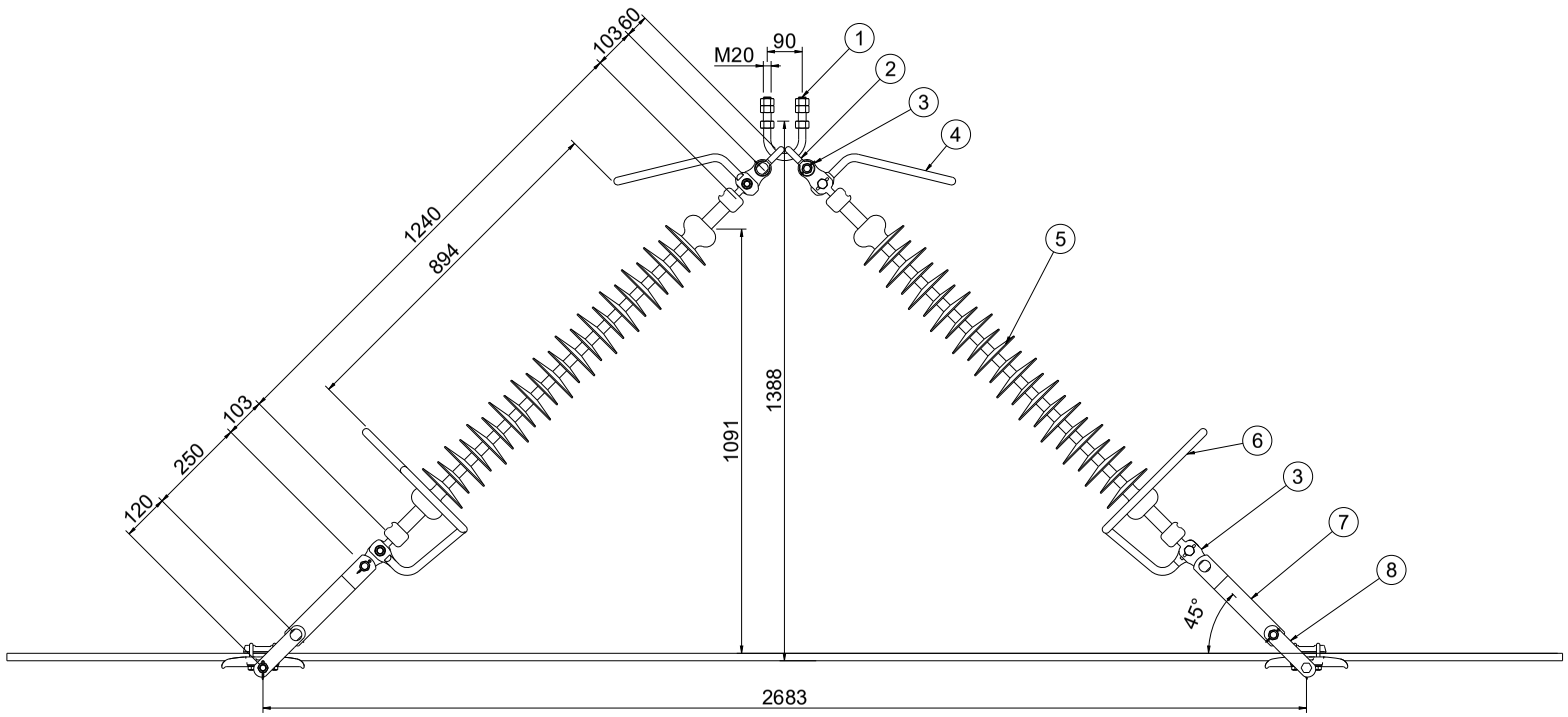

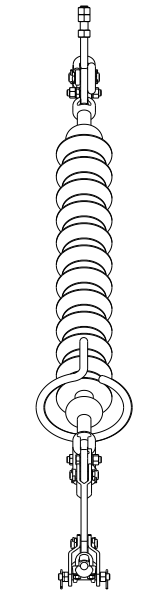

Minimalne obciążenie niszczące: 120kN
Wytrzymałość zwarciowa: 25kA
Masa łańcucha bez izolatorów: 20,8kg

LP	NK	NAZWA	ILOŚĆ	MASA	UWAGI
8	21598	Uchwyt przelotowy wahliwy cięgłowy ∅ 16-22	2	1,9	100kN
7	38481/250	Łącznik jednowidlasty	2	2,0	120kN
6	33107/200	Pierścień ochronny	2	2,9	---
5	---	Izolator kompozytowy III strefa zabrudzeniowa	2	---	120kN
4	AHC1224	Rożek jednostronny górny	2	1,2	---
3	3421	Łącznik główkowo-uchowy 16 SAB	4	0,6	120kN
2	38138	Łącznik kabłąkowy	2	0,6	120kN
1	41141A	Wieszak śrubowo-kabłąkowy M20	1	1,2	120kN

PLP

Nazwa wyrobu

Łańcuch przelotowy ŁPA 110kV
dla przewodu ∅ 16-22

Numer katalogowy

110S-25-D-11

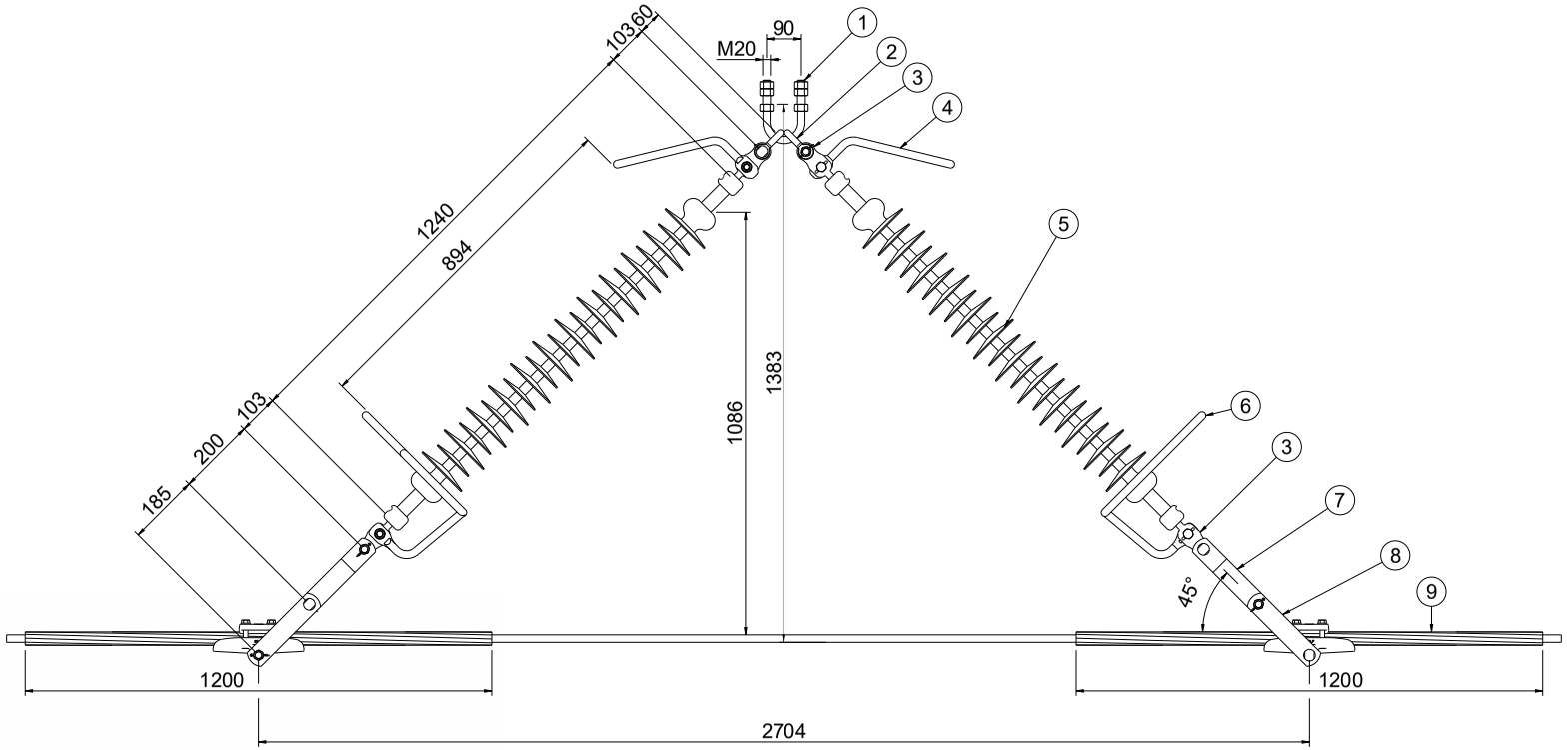

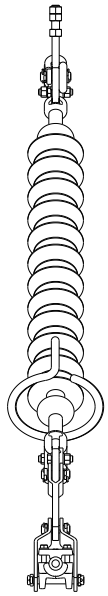

LP	NK	NAZWA	ILOŚĆ	MASA	UWAGI
9	PLAR0201235/S	Oplot ochronny ∅ 21,49-23,05	2	1,3	---
8	217002	Uchwyt przelotowy wahliwy∅ 27-35	2	3,8	120kN
7	38481/200	Łącznik jednowidlasty	2	2,0	120kN
6	33107/200	Pierścień ochronny	2	2,9	---
5	---	Izolator kompozytowy III strefa zabrudzeniowa	2	---	120kN
4	AHC1224	Rożek jednostronny górny	2	1,2	---
3	3421	Łącznik główkowo-uchowy 16 SAB	4	0,6	120kN
2	38138	Łącznik kabłąkowy	2	0,6	120kN
1	41141A	Wieszak śrubowo-kabłąkowy M20	1	1,2	120kN

Minimalne obciążenie niszczące: 120kN
Wytrzymałość zwarciowa: 25kA
Masa łańcucha bez izolatorów: 26,6kg

Nazwa wyrobu

Łańcuch przelotowy ŁPA 110kV
dla AFL-6 240 z oplotem ochronnym

Numer katalogowy

110S-25-D-11-3

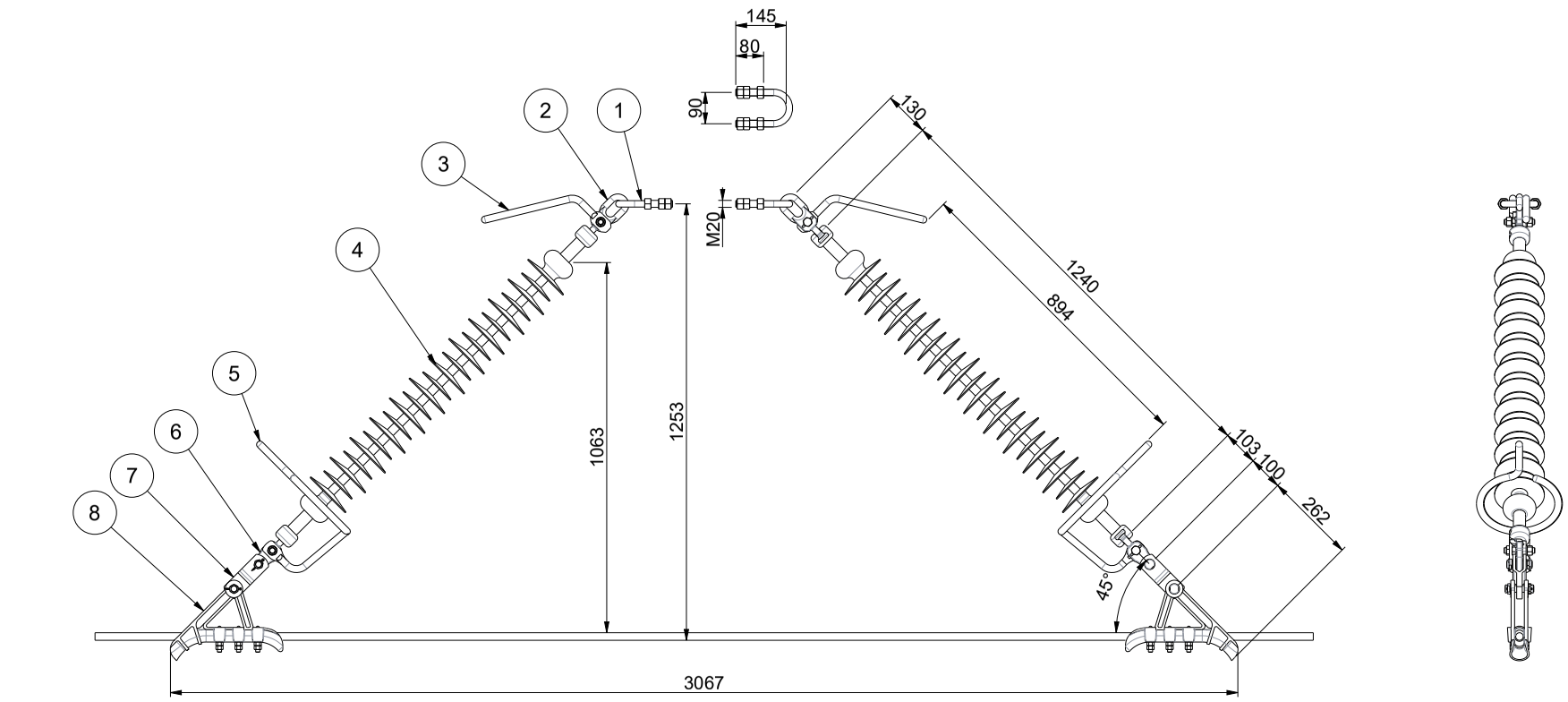

Minimalne obciążenie niszczące bez uchwytu przelotowo-odciągowego: 120kN
Wytrzymałość zwarciowa: 25kA
Masa łańcucha bez izolatorów: 24,0kg

LP	NK	NAZWA	ILOŚĆ	MASA	UWAGI
8	2220	Uchwyt przelotowo-odciagowy ∅ 20,3-25,2	2	4,3	
7	38481/100	Łącznik jednowidlasty	2	1,1	120kN
6	3421	Łącznik główkowo-uchowy 16 SAB	2	0,6	120kN
5	33107/200	Pierścień ochronny	2	2,9	---
4	---	Izolator kompozytowy III strefa zabrudzeniowa	2	---	120kN
3	AHC1224	Rożek jednostronny górny	2	1,2	---
2	3426	Łącznik główkowy z uchem owalnym 16 SAB	2	0,7	120kN
1	41141A	Wieszak śrubowo-kabłąkowy M20	2	1,2	120kN

Nazwa wyrobu

Łańcuch przelotowy ŁPO 110kV
dla przewodu ∅ 20,3-25,2

Numer katalogowy

110S-25-D-12

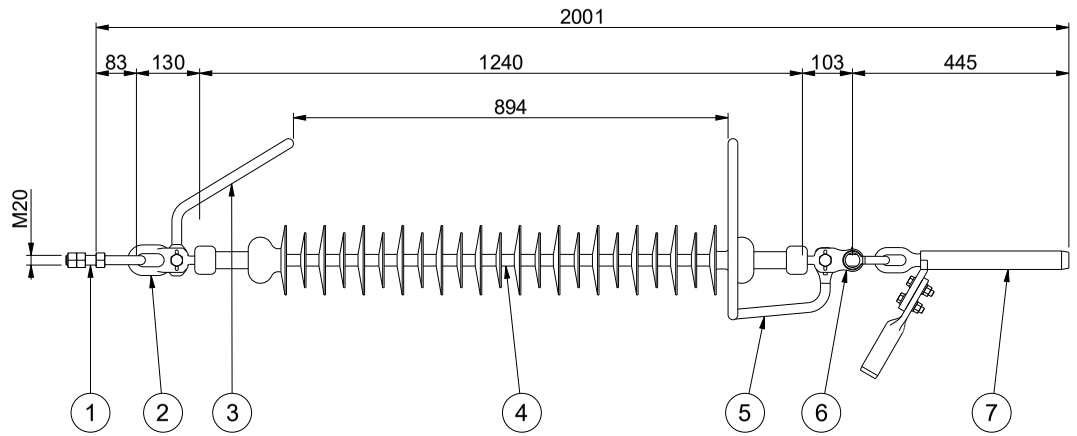

Minimalne obciążenie niszczące: 120kN
Wytrzymałość zwarciowa: 25kA
Masa łańcucha bez izolatora: 9,2kg

LP	NK	NAZWA	ILOŚĆ	MASA	UWAGI
7	2577	Uchwyt odciągowy zaprasowywany AFL-6 240	1	2,6	AFL-6 240
6	3421	Łącznik główkowo-uchowy 16 SAB	1	0,6	120kN
5	33107/200	Pierścień ochronny	1	2,9	---
4	---	Izolator kompozytowy III strefa zabrudzeniowa	1	---	120kN
3	AHC1224	Rożek jednostronny górny	1	1,2	---
2	3426	Łącznik główkowy z uchem owalnym 16 SAB	1	0,7	120kN
1	41141A	Wieszak śrubowo-kabłąkowy M20	1	1,2	120kN

Nazwa wyrobu

Łańcuch odciągowy ŁO 110kV
dla AFL-6 240

Numer katalogowy

110T-25-D-01-3

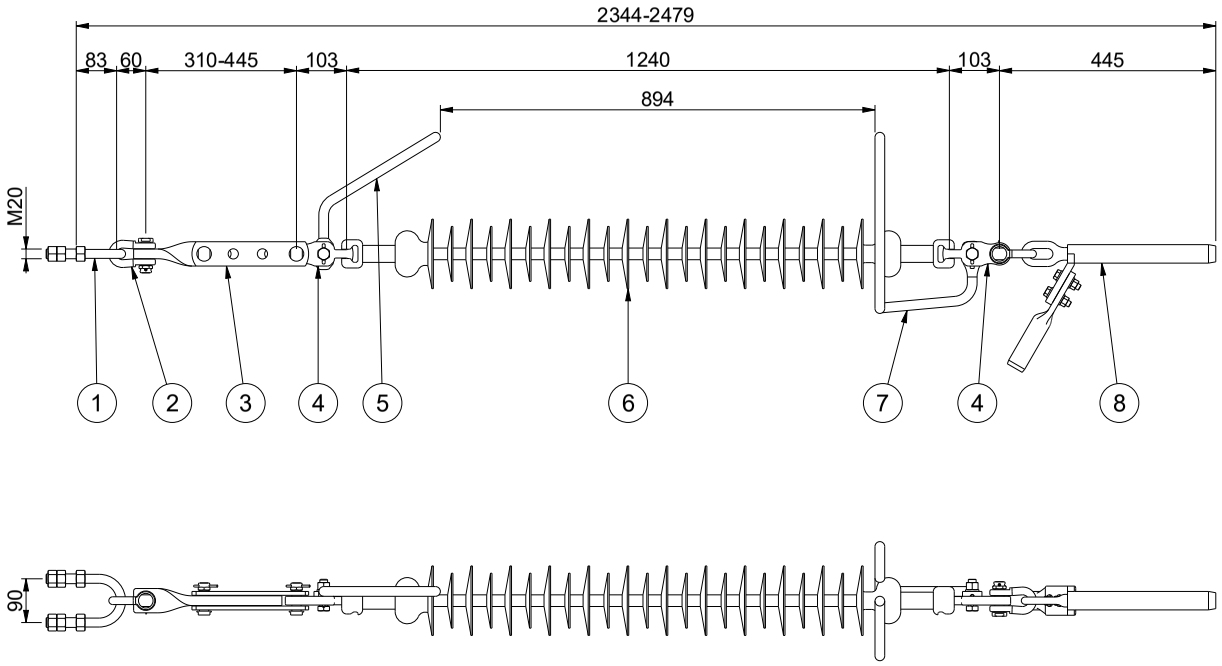

Minimalne obciążenie niszczące: 120kN
Wytrzymałość zwarciowa: 25kA
Masa łańcucha bez izolatora: 13,3kg

LP	NK	NAZWA	ILOŚĆ	MASA	UWAGI
8	2577	Uchwyt odciągowy zaprasowywany AFL-6 240	1	2,6	AFL-6 240
7	33107/200	Pierścień ochronny	1	2,9	---
6	---	Izolator kompozytowy III strefa zabrudzeniowa	1	---	120kN
5	AHC1224	Rożek jednostronny górny	1	1,2	---
4	3421	Łącznik główkowo-uchowy 16 SAB	2	0,6	120kN
3	388211	Łącznik nastawny skokowo skręcony	1	3,6	160kN
2	38138	Łącznik kabłąkowy	1	0,6	120kN
1	41141A	Wieszak śrubowo-kabłąkowy M20	1	1,2	120kN

Nazwa wyrobu

Łańcuch odciągowy ŁO 110kV
dla AFL-6 240

Numer katalogowy

110S-25-D-02-3

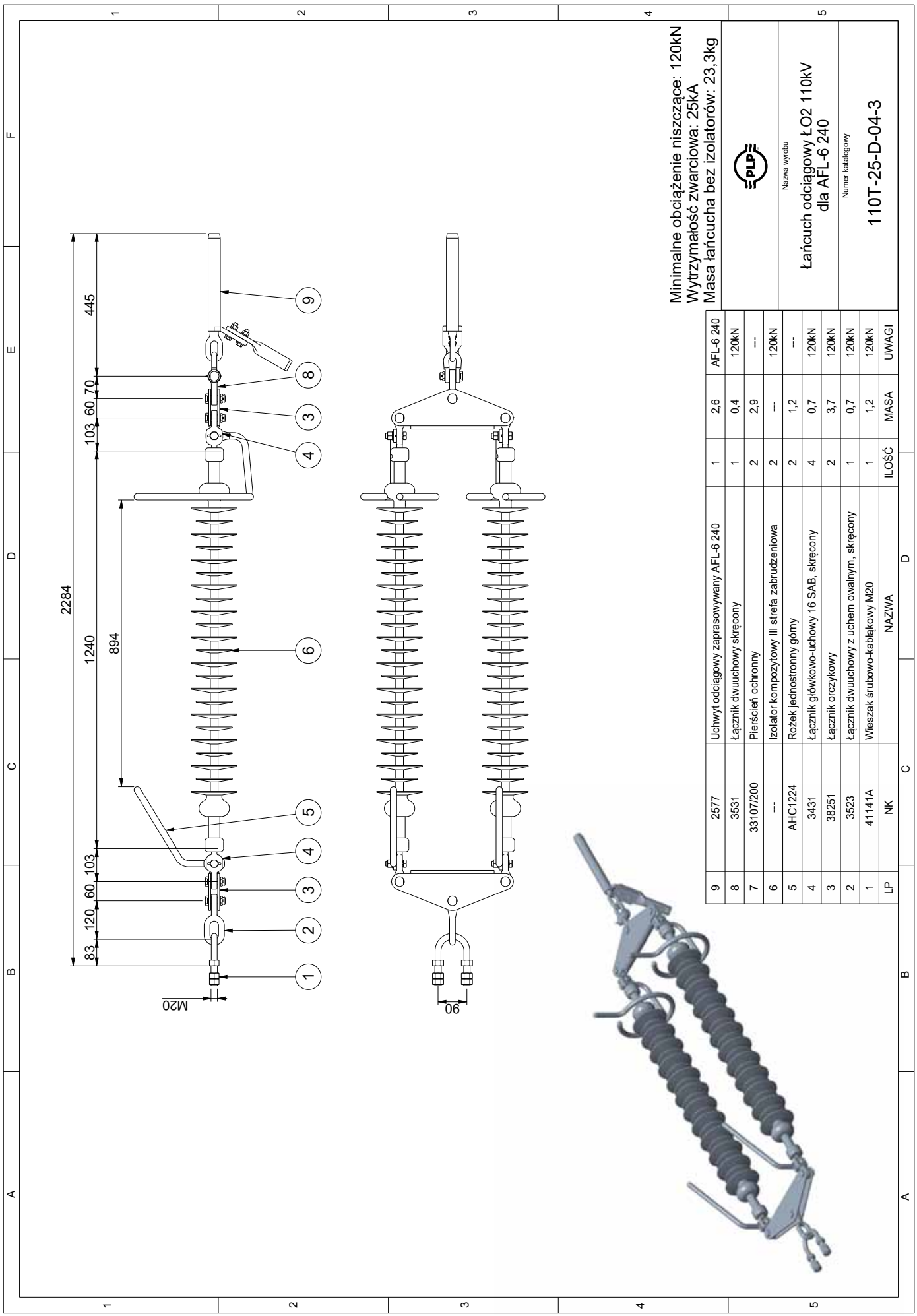

Minimalne obciążenie niszczące: 120kN
Wytrzymałość zwarciowa: 25kA
Masa łańcucha bez izolatorów: 23,3kg

LP	NK	NAZWA	ILOŚĆ	MASA	UWAGI
9	2577	Uchwyt odciągowy zaprasowywany AFL-6 240	1	2,6	AFL-6 240
8	3531	Łącznik dwuuchowy skręcony	1	0,4	120kN
7	33107/200	Pierścień ochronny	2	2,9	---
6	---	Izolator kompozytowy III strefa zabrudzeniowa	2	---	120kN
5	AHC1224	Rożek jednostronny górny	2	1,2	---
4	3431	Łącznik główkowo-uchowy 16 SAB, skręcony	4	0,7	120kN
3	38251	Łącznik orczykowy	2	3,7	120kN
2	3523	Łącznik dwuuchowy z uchem owalnym, skręcony	1	0,7	120kN
1	41141A	Wieszak śrubowo-kablątkowy M20	1	1,2	120kN

Nazwa wyrobu
Łańcuch odciągowy ŁO2 110kV dla AFL-6 240

Numer katalogowy
110T-25-D-04-3

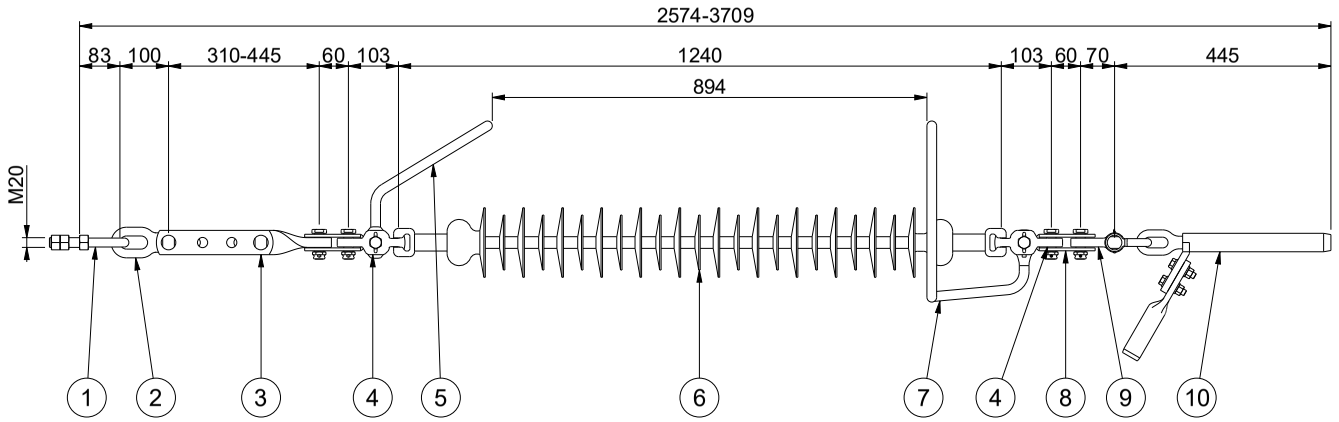

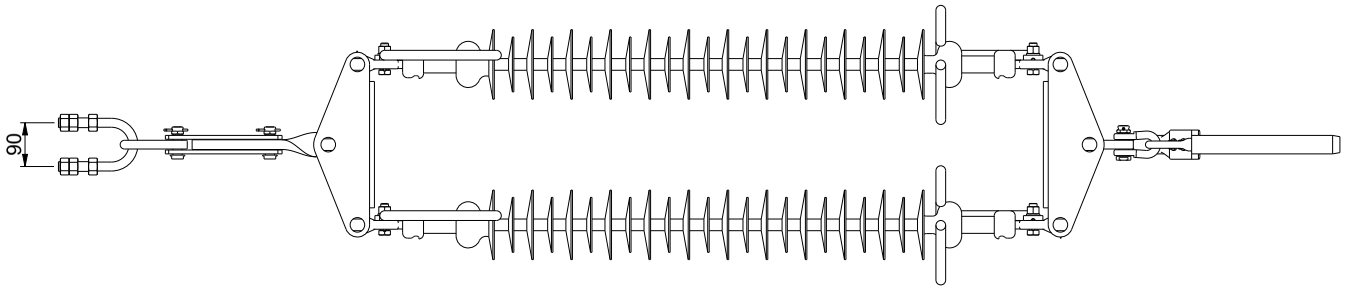

LP	NK	NAZWA	ILOŚĆ	MASA	UWAGI
10	2577	Uchwyt odciągowy zaprasowywany AFL-6 240	1	2,6	AFL-6 240
9	3531	Łącznik dwuuchowy skręcony	1	0,4	120kN
8	38251	Łącznik orczykowy	2	3,7	120kN
7	33107/200	Pierścień ochronny	2	2,9	---
6	---	Izolator kompozytowy III strefa zabrudzeniowa	2	---	120kN
5	AHC1224	Rożek jednostronny górny	2	1,2	---
4	3431	Łącznik główkowo-uchowy 16 SAB, skręcony	4	0,7	120kN
3	388211	Łącznik nastawny skokowo skręcony	1	3,6	160kN
2	3522	Łącznik dwuuchowy z uchem owalnym, prosty	1	0,6	120kN
1	41141A	Wieszak śrubowo-kabłąkowy M20	1	1,2	120kN

Minimalne obciążenie niszczące: 100kN
Wytrzymałość zwarciowa: 25kA
Masa łańcucha bez izolatorów: 26,8kg

Nazwa wyrobu

Łańcuch odciągowy ŁO2 110kV
dla AFL-6 240

Numer katalogowy

110T-25-D-05-3

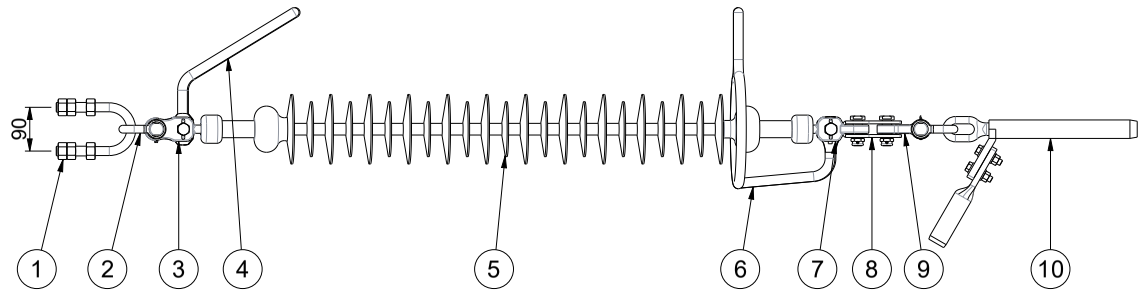

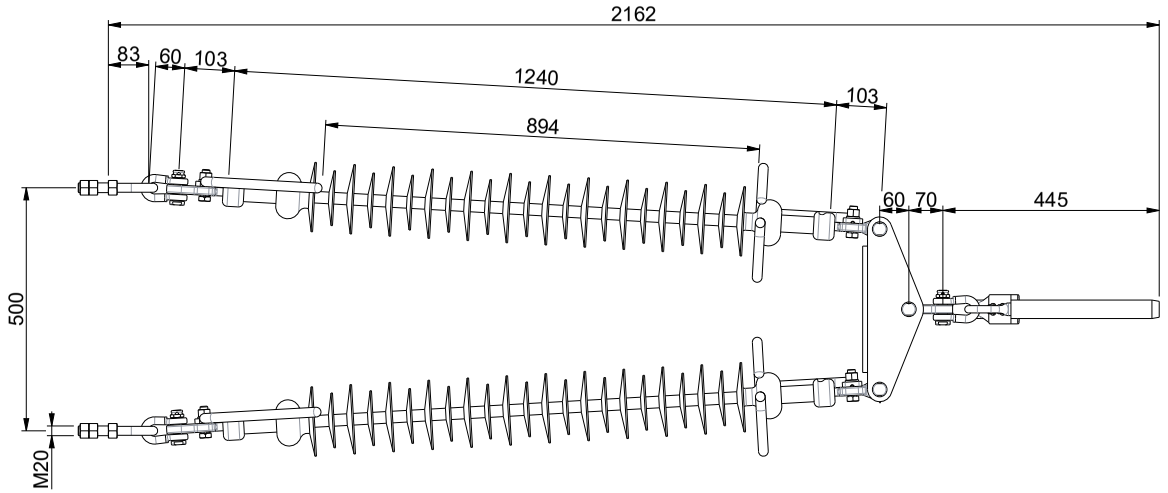

LP	NK	NAZWA	ILOŚĆ	MASA	UWAGI
10	2577	Uchwyt odciągowy zaprasowywany AFL-6 240	1	2,6	AFL-6 240
9	3531	Łącznik dwuuchowy skręcony	1	0,4	120kN
8	38251	Łącznik orczykowy	1	3,7	120kN
7	3431	Łącznik główkowo-uchowy 16 SAB, skręcony	2	0,7	120kN
6	33107/200	Pierścień ochronny	2	2,9	---
5	---	Izolator kompozytowy III strefa zabrudzeniowa	2	---	120kN
4	AHC1224	Rożek jednostronny górny	2	1,2	---
3	3421	Łącznik główkowo-uchowy 16 SAB	2	0,6	120kN
2	38138	Łącznik kabłąkowy	2	0,6	120kN
1	41141A	Wieszak śrubowo-kabłąkowy M20	2	1,2	120kN

Minimalne obciążenie niszczące: 120kN
Wytrzymałość zwarciowa: 25kA
Masa łańcucha bez izolatorów: 21,2kg

Nazwa wyrobu

Łańcuch odciągowy ŁO2-2 110kV
dla AFL-6 240

Numer katalogowy

110T-25-D-10-3

PLP POLAND (BELOS) S.A.

ul. Gen. J. Kustronia 74
43-301 Bielsko-Biała
Tel.: +48 33 814 50 21
marketing.pl@plp.com

Dział handlowy:
Biuro:
Tel. +48 33 814 50 21 wew. 600
oferty@plp.com

Regionalni kierownicy sprzedaży:
Tel.: +48 888 989 517
Tel.: +48 882 017 401

Dział techniczny:
Tel.: +48 602 489 687
konstruktorzy@plp.com

www.belos-plp.com.pl